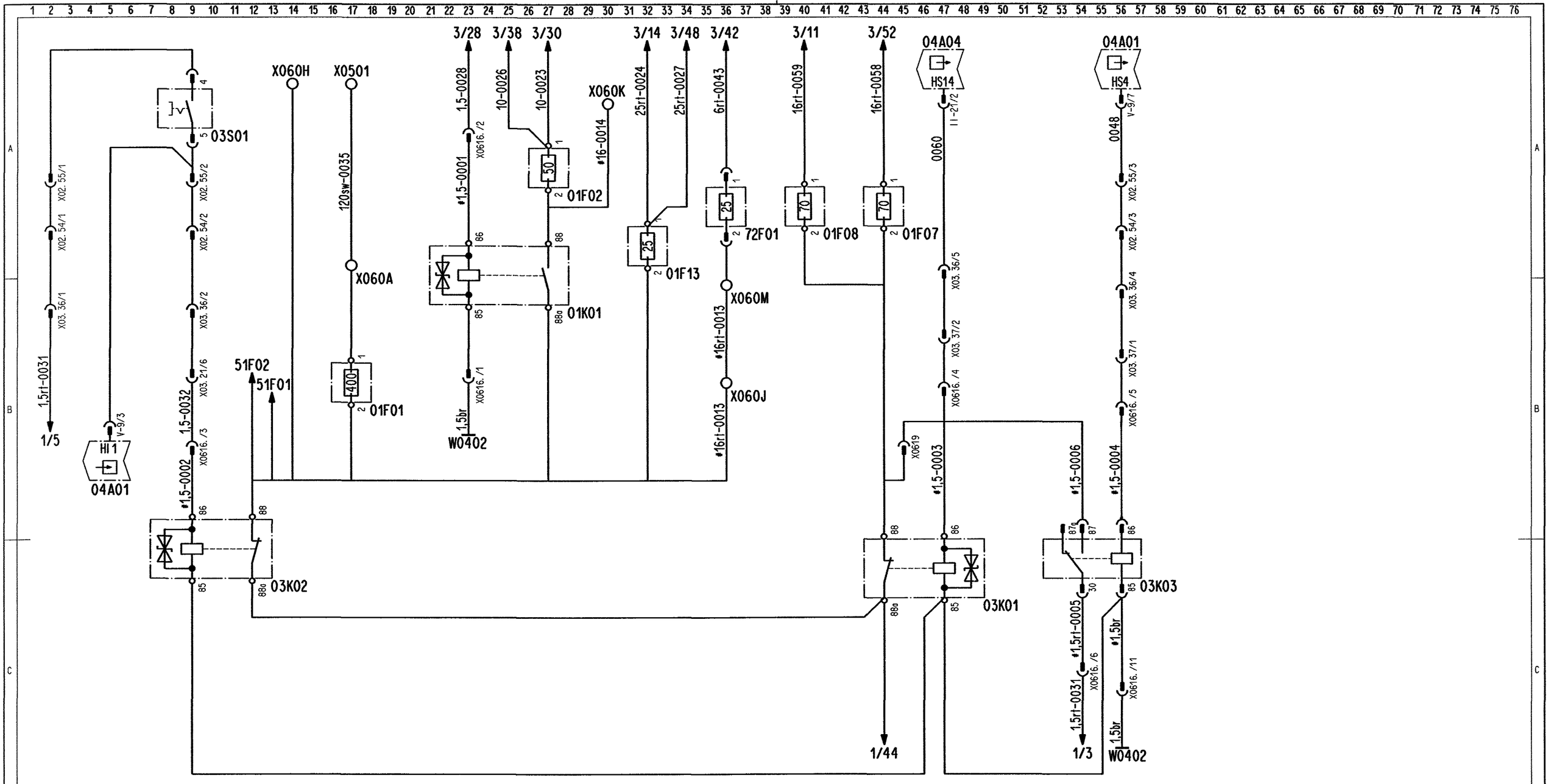

04A01	5,56	Steuergeraet Flexibel programmierte Steuerung (FPS 1)	03K02	13	Relais Sicherheitshauptschalter	X0616	10..57	Steckverbinder Power Distribution Board PDB
04A04	47	Steuergeraet Flexibel programmierte Steuerung (FPS 4)	03K03	57	Relais Sicherheitshauptschalter	X0619	46	Steckverbinder Power Distribution Board PDB
01F01	18	Sicherung Starter Kl. 30	03S01	10	Schalter Sicherheitshauptschalter			
01F02	28	Hauptsicherung Kl. 15	W0402	23,56	Masse 2 Heck			
01F07	45	Hauptsicherung Kl. 30	X02.54..55	3..57	Steckverbinder Hauptschalttafel (E-Fach)			
01F08	41	Hauptsicherung Flexibel Programmierte Steuerung NST Kl. 30	X03.21..37	3..57	Steckverbinder Nebenschalttafel			
01F13	33	Hauptsicherung Kl. 30	X0501	17	Verteiler Motorraum Kl. 30			
51F01	13	Sicherung 1 Klimaanlage	X060A	18	Verteiler Power Distribution Board PDB Generatoren/Anlasser			
51F02	12	Sicherung 2 Klimaanlage	X060H	14	Verteiler Power Distribution Board PDB Kl. 30 nach SHS			
72F01	37	Sicherung Funk (Kl.30 ZST)	X060J	37	Verteiler Power Distribution Board PDB Kl. 30 nach SHS			
01K01	28	Relais Entlastung Kl. 15	X060K	30	Verteiler Power Distribution Board PDB Kl. 15			
03K01	49	Relais Sicherheitshauptschalter	X060M	37	Verteiler Power Distribution Board PDB Sicherungsmodul			

BEMERKUNGEN :

Alle Leitungen ohne Querschnittangaben haben A = 0.75mm²
Alle Leitungen ohne Farbangaben sind ws
Darstellung generell stromlos bzw. drucklos
------- Variante / * Systemlieferant
⊛ Darstellung der Steckverbindung Gelenk nur bei Gelenkfahrzeugen relevant

Querverweis zur Elektronik: 2/27 (Blatt) Strompfad; Kl.15 (1V-18/15) Pinname, Pin, Pinanzahl, Steckername

Querverweis zur FPS: LI (1V-18/15)

X060J war X0603, #16rt-0013 war #10rt-0013		002	WAR 02243/06	Haering 06-10-27	siehe KEM	siehe KEM
Aenderungsbeschreibung / revision text	CAD	ZGS	Auftrags-Nr./ order no.	Bearb. / auth. Datum / date	Pruef./ check. Datum/ date	Norm / stand. Datum/ date

Keine Aenderung ohne Zustimmung der federf. Konstruktion. / Any alterations are subject to the approval of the design department

Format	Sprache/lang.	EK/el.-code	CAD	ZGS	ED-KB
A2	deutsch	01		001	BZ/028

Auftrags-Nr./ order no.: WAR 02202/06

Referenz-Nr./ reference no.:

	Datum / date	Name
Bearb./ auth.	2006-02-03	Haering
Pruef./ check.	siehe	KEM
Norm / stand.	siehe	KEM
Freig./ rel.	siehe	KEM

©EvoBus
Schutzvermerk DIN ISO 16016 beachtet!
Refer to protection notice DIN ISO 16016!

System: CADDS REV 5.3

EvoBus

Federf.Abt./resp.dept. E/EE

Benennung / title: Stromlaufplan — Stromversorgung mit Sicherheitshauptschalter

Sach-Nr./ basic number: A 311 546 45 96

Blatt/sheet: 2